# КОРПУСА И КОМБИНИРОВАННЫЕ КОРОБКИ ИЗ ТЕРМОПЛАСТИКА

METEBOX®

КОРПУСА И КОМБИНИРОВАННЫЕ
КОРОБКИ ИЗ ТЕРМОПЛАТИКА

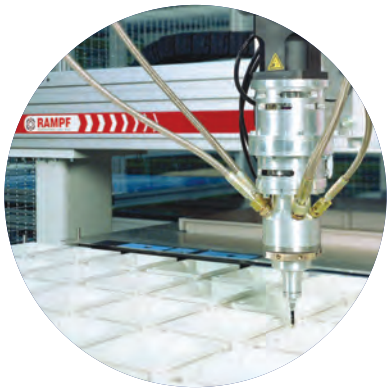

Прочные крепежные кронштейны повышают степень защиты IP.

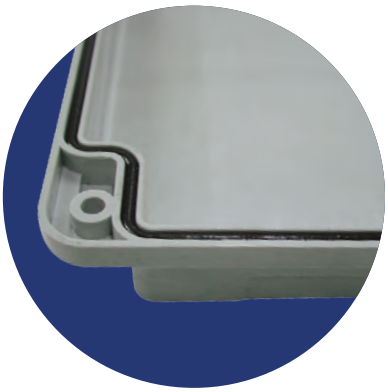

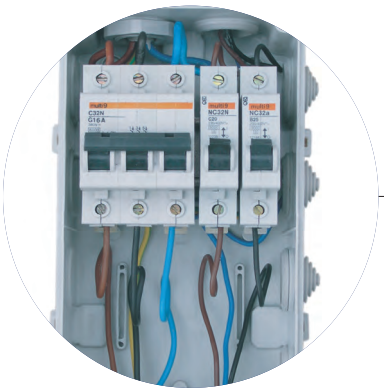

Широкое внутреннее пространство облегчает подключение.

Весь наш ассортимент корпусов может достигать степени защиты IP67 благодаря новейшей технологии герметизации, которая известна как пенопластовая герметизация на месте.

**Кабельные вводы**

Гибкое сырье обеспечивает высокую способность окружать кабель. Сырье с длительным сроком службы устойчиво к различным погодным условиям.

*Все наши корпуса могут быть изготовленны в соответствии с вашими чертежами.*

## ТЕРМОПЛАСТИЧНЫЕ КОРПУСА

| | |
|---|---|
| Материал | ABS |
| Степень защиты | IP44 / IP66 / IP67 |
| Ударопрочность | IK 06 |
| Диапазон температур | -40 °C / +60 °C |
| Воспламеняемость | Основа: 650 °C HF / PC Cover: 750 °C HF - ABS Cover: 650 °C HF |
| Цвет | Серый RAL 7035 |
| Прозрачные Крышки | Поликарбонат |
| Прокладка | Полиуретан (PU) |
| Винты | Нержавеющая сталь |

# IP44 / IP66 / IP67

# 40202505

## КОМБИНИРОВАННАЯ КОРОБКА

| | |
|---|---|
| Размер (мм) | 110 x 210 x 106 |
| Степень защиты | IP66 |
| Количество в упаковке | 15 |
| Материал корпуса | ABS HF 650°C |
| Материал (окно) | PC 750°C |

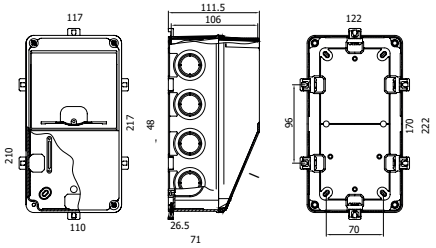

# 40204605

## КОМБИНИРОВАННАЯ КОРОБКА

| | |
|---|---|
| Размер (мм) | 140 x 210 x 114 |
| Степень защиты | IP66 |
| Количество в упаковке | 14 |
| Материал корпуса | ABS HF 650°C |
| Материал (окно) | PC 750°C |

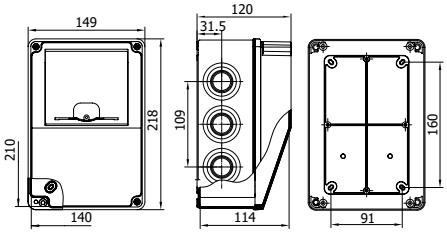

# 40203505

## КОМБИНИРОВАННАЯ КОРОБКА

| | |
|---|---|
| Размер (мм) | 210 x 290 x 114 |
| Степень защиты | IP66 |
| Количество в упаковке | 7 |
| Материал корпуса | ABS HF 650°C |
| Материал (окно) | PC 750°C |

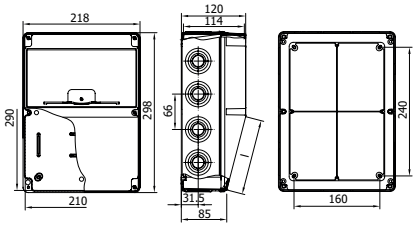

# 40208705

## КОМБИНИРОВАННАЯ КОРОБКА

| | |
|---|---|
| Размер (мм) | 210 x 440 x 114 |
| Степень защиты | IP66 |
| Количество в упаковке | 6 |
| Материал корпуса | ABS HF 650°C |
| Материал (окно) | PC 750°C |

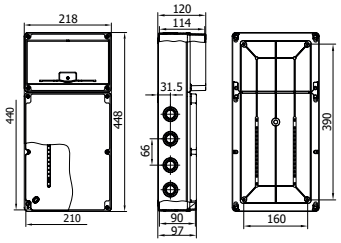

# 40208805

## КОМБИНИРОВАННАЯ КОРОБКА

| | |
|---|---|
| Размер (мм) | 210 x 440 x 114 |
| Степень защиты | IP66 |
| Количество в упаковке | 6 |
| Материал корпуса | ABS HF 650°C |
| Материал (окно) | PC 750°C |

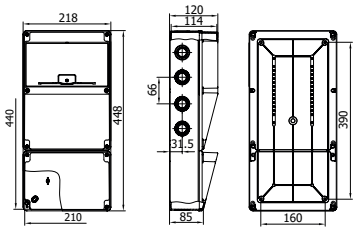

# 40209005

## КОМБИНИРОВАННАЯ КОРОБКА

| | |
|---|---|
| Размер (мм) | 210 x 440 x 114 |
| Степень защиты | IP66 |
| Количество в упаковке | 6 |
| Материал корпуса | ABS HF 650°C |
| Материал (окно) | PC 750°C |

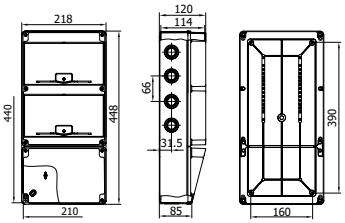

# 40209105

## КОМБИНИРОВАННАЯ КОРОБКА

| | |
|---|---|
| Размер (мм) | 210 x 440 x 114 |
| Степень защиты | IP66 |
| Количество в упаковке | 6 |
| Материал корпуса | ABS HF 650°C |
| Материал (окно) | PC 750°C |

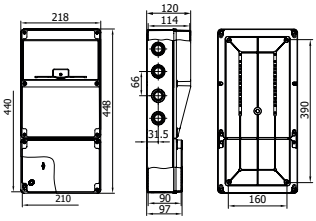

# 40202505e

## КОМБИНИРОВАННАЯ КОРОБКА (ЭКОНОМИЧНАЯ)

| | |
|---|---|
| Размер (мм) | 110 x 210 x 106 |
| Степень защиты | IP54 |
| Количество в упаковке | 15 |
| Материал корпуса | PS |
| Материал (окно) | PC 750°C |

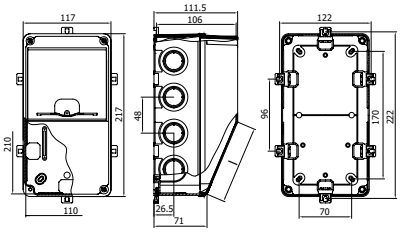

# 40203505e

## КОМБИНИРОВАННАЯ КОРОБКА (ЭКОНОМИЧНАЯ)

| | |
|---|---|
| Размер (мм) | 210 x 290 x 114 |
| Степень защиты | IP54 |
| Количество в упаковке | 7 |
| Материал корпуса | PS |
| Материал (окно) | PC 750°C |

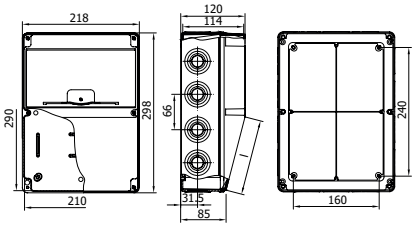

# 3950

## КОМБИНИРОВАННАЯ КОРОБКА

| | |
|---|---|
| Размер (мм) | 125 x 495 x 110 |
| Степень защиты | IP65 |
| Количество в упаковке | 18 |
| Материал корпуса | ABS HF 650°C |
| Материал (окно) | PC 750°C |

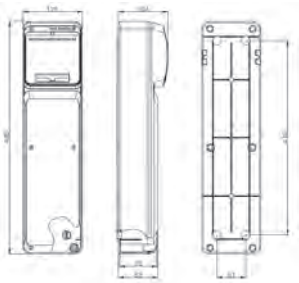

# 3951

## КОМБИНИРОВАННАЯ КОРОБКА

| | |
|---|---|
| Размер (мм) | 230 x 506 x 150 |
| Степень защиты | IP65 |
| Количество в упаковке | 6 |
| Материал корпуса | ABS HF 650°C |
| Материал (окно) | PC 750°C |

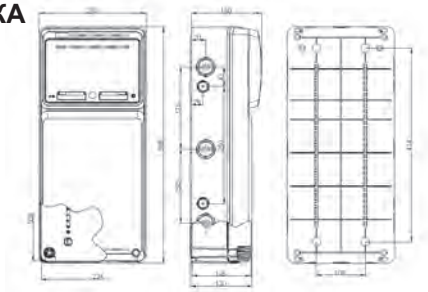

# 3952

## КОМБИНИРОВАННАЯ КОРОБКА

| | |
|---|---|
| Размер (мм) | 330 x 506 x 150 |
| Степень защиты | IP65 |
| Количество в упаковке | 4 |
| Материал корпуса | ABS HF 650°C |
| Материал (окно) | PC 750°C |

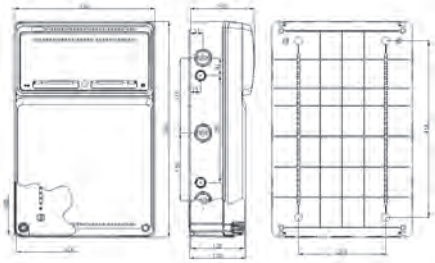

# 3974

## КОМБИНИРОВАННАЯ КОРОБКА

| | |
|---|---|
| Размер (мм) | 330 x 330 x 130 |
| Степень защиты | IP65 |
| Количество в упаковке | 1 |
| Материал корпуса | ABS HF 650°C |
| Материал (окно)м | PC 750°C |

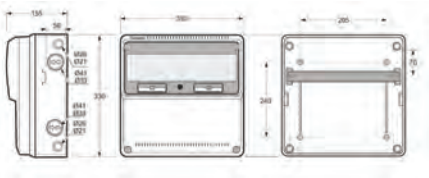

# 3977

## КОМБИНИРОВАННАЯ КОРОБКА

| | |
|---|---|
| Размер (мм) | 685 x 330 x 150 |
| Степень защиты | IP65 |
| Количество в упаковке | 1 |
| Материал корпуса | ABS HF 650°C |
| Материал (окно) | PC 750°C |

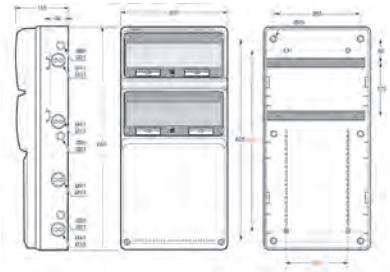

## 40200305
### ТЕРМОПЛАСТИЧНЫЙ КОРПУС

| | |
|---|---|
| Размер (мм) | Ø 80 x 45 |
| Степень защиты | IP44 |
| Количество в упаковке | 168 |
| Материал | ABS HF 650°C |

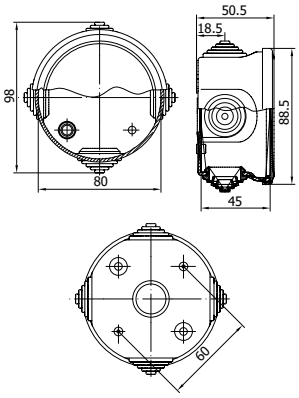

## 40200605
### ТЕРМОПЛАСТИЧНЫЙ КОРПУС

| | |
|---|---|
| Размер (мм) | Ø 80 x 45 |
| Степень защиты | IP67 |
| Количество в упаковке | 120 |
| Материал | ABS HF 650°C |

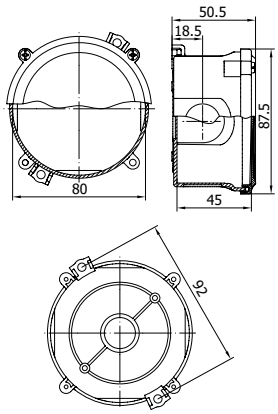

## 40200505
### ТЕРМОПЛАСТИЧНЫЙ КОРПУС

| | |
|---|---|
| Размер (мм) | 90 x 90 x 45 |
| Степень защиты | IP44 |
| Количество в упаковке | 120 |
| Материал | ABS HF 650°C |

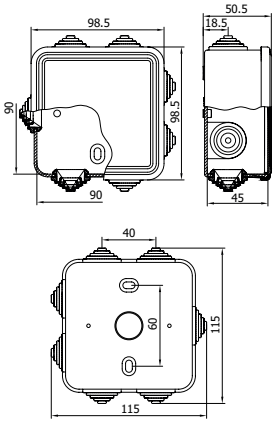

## 40200805
### ТЕРМОПЛАСТИЧНЫЙ КОРПУС

| | |
|---|---|
| Размер (мм) | 90 x 90 x 45 |
| Степень защиты | IP44 |
| Количество в упаковке | 120 |
| Материал | ABS HF 650°C |

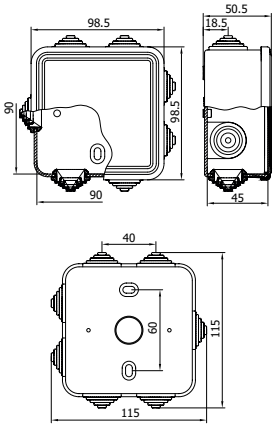

# 40200405
## ТЕРМОПЛАСТИЧНЫЙ КОРПУС

| | |
|---|---|
| Размер (мм) | 90 x 90 x 50 |
| Степень защиты | IP44 |
| Количество в упаковке | 120 |
| Материал | ABS HF 650°C |

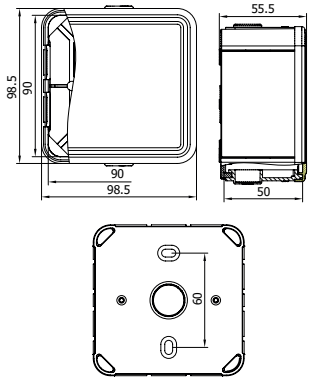

# 40200705
## ТЕРМОПЛАСТИЧНЫЙ КОРПУС

| | |
|---|---|
| Размер (мм) | 100 x 100 x 50 |
| Степень защиты | IP44 |
| Количество в упаковке | 85 |
| Материал | ABS HF 650°C |

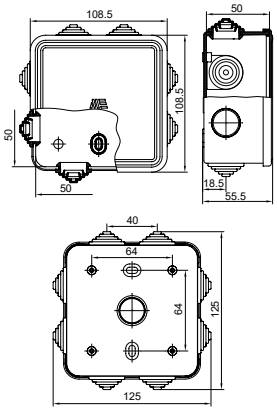

# 40201005
## ТЕРМОПЛАСТИЧНЫЙ КОРПУС

| | |
|---|---|
| Размер (мм) | 110 x 110 x 65 |
| Степень защиты | 67 |
| Количество в упаковке | 60 |
| Материал | ABS HF 650°C |

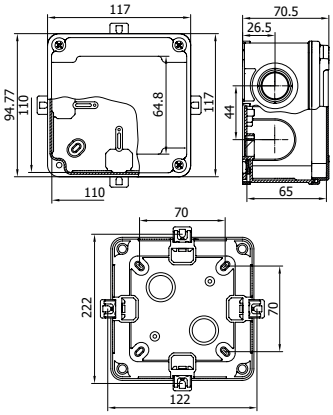

# 40201505
## ТЕРМОПЛАСТИЧНЫЙ КОРПУС

| | |
|---|---|
| Размер (мм) | 110 x 150 x 70 |
| Степень защиты | IP67 |
| Количество в упаковке | 40 |
| Материал | ABS HF 650°C |

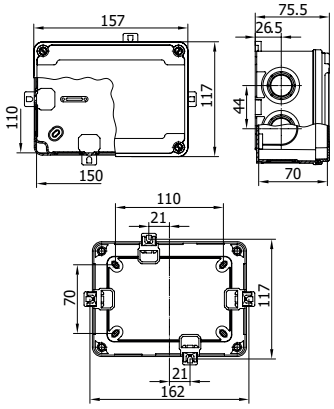

# 40202005

## ТЕРМОПЛАСТИЧНЫЙ КОРПУС

| | |
|---|---|
| Размер (мм) | 110 x 210 x 70 |
| Степень защиты | IP67 |
| Количество в упаковке | 28 |
| Материал | ABS HF 650°C |

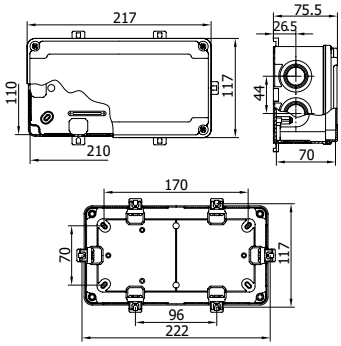

# 40204005

## ТЕРМОПЛАСТИЧНЫЙ КОРПУС

| | |
|---|---|
| Размер (мм) | 140 x 210 x 90 |
| Степень защиты | IP67 |
| Количество в упаковке | 18 |
| Материал | ABS HF 650°C |

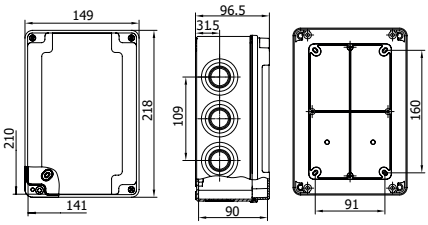

# 40205005

## ТЕРМОПЛАСТИЧНЫЙ КОРПУС

| | |
|---|---|
| Размер (мм) | 210 x 210 x 90 |
| Степень защиты | IP67 |
| Количество в упаковке | 9 |
| Материал | ABS HF 650°C |

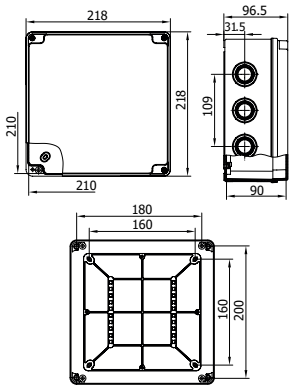

# 40208005

## ТЕРМОПЛАСТИЧНЫЙ КОРПУС

| | |
|---|---|
| Размер (мм) | 190 x 240 x 90 |
| Степень защиты | IP67 |
| Количество в упаковке | 12 |
| Материал | ABS HF 650°C |

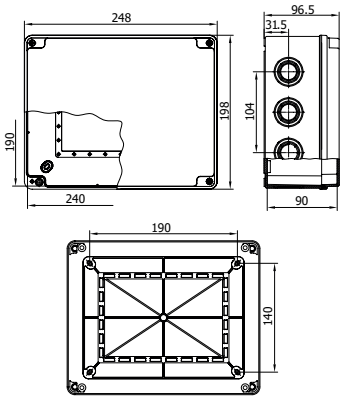

# 40203005

## ТЕРМОПЛАСТИЧНЫЙ КОРПУС

| | |
|---|---|
| Размер (мм) | 210 x 290 x 90 |
| Степень защиты | IP67 |
| Количество в упаковке | 9 |
| Материал | ABS HF 650°C |

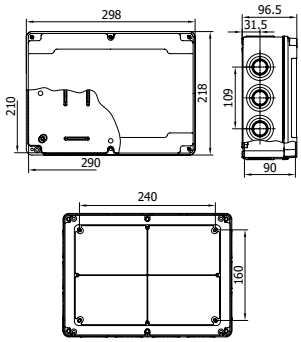


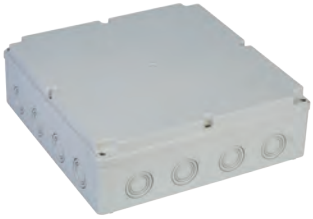

# 40207005

## ТЕРМОПЛАСТИЧНЫЙ КОРПУС

| | |
|---|---|
| Размер (мм) | 290 x 290 x 90 |
| Степень защиты | IP67 |
| Количество в упаковке | 8 |
| Материал | ABS HF 650°C |

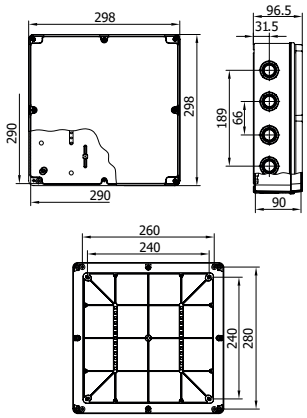

# 40208505

## ТЕРМОПЛАСТИЧНЫЙ КОРПУС

| | |
|---|---|
| Размер (мм) | 210 x 440 x 90 |
| Степень защиты | 67 |
| Количество в упаковке | 8 |
| Материал | ABS HF 650°C |

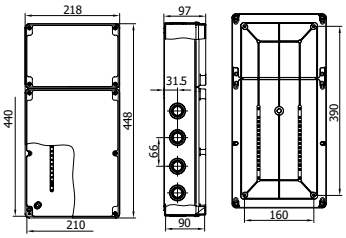

# 3953

## ТЕРМОПЛАСТИЧНЫЙ КОРПУС

| | |
|---|---|
| Размер (мм) | 230 x 506 x 130 |
| Степень защиты | IP65 |
| Количество в упаковке | 6 |
| Материал | ABS HF 650°C |

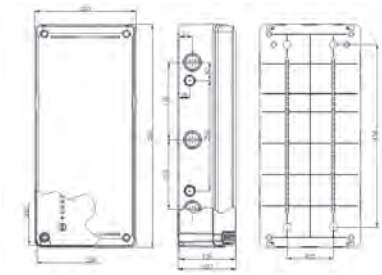

## 3954
### ТЕРМОПЛАСТИЧНЫЙ КОРПУС

| | |
|---|---|
| Размер (мм) | 330 x 506 x 130 |
| Степень защиты | IP65 |
| Количество в упаковке | 4 |
| Материал | ABS HF 650°C |

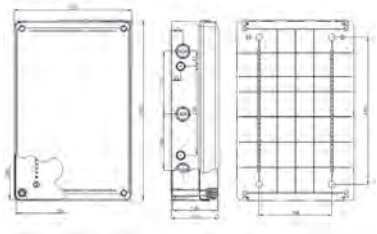

## 3955
### ТЕРМОПЛАСТИЧНЫЙ КОРПУС

| | |
|---|---|
| Размер (мм) | 330 x 180 x 130 |
| Степень защиты | IP65 |
| Количество в упаковке | 12 |
| Материал | ABS HF 650°C |

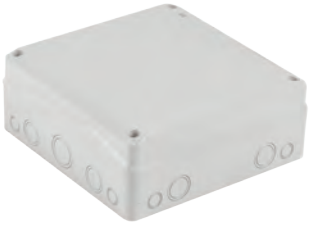

## 3956
### ТЕРМОПЛАСТИЧНЫЙ КОРПУС

| | |
|---|---|
| Размер (мм) | 330 x 330 x 130 |
| Степень защиты | IP65 |
| Количество в упаковке | 6 |
| Материал | ABS HF 650°C |

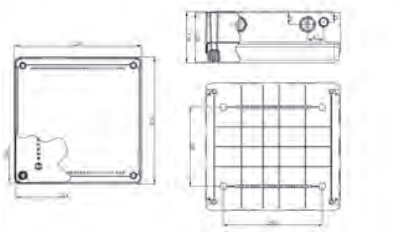

## 40201205
### ТЕРМОПЛАСТИЧНЫЙ КОРПУС

| | |
|---|---|
| Размер (мм) | 110 x 110 x 100 |
| Степень защиты | IP67 |
| Количество в упаковке | 30 |
| Материал | ABS HF 650°C |

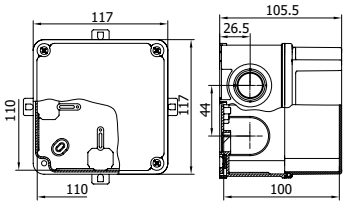


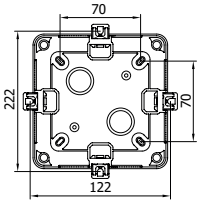

# 40201605

## ТЕРМОПЛАСТИЧНЫЙ КОРПУС

| | |
|---|---|
| Размер (мм) | 110 x 150 x 120 |
| Степень защиты | IP67 |
| Количество в упаковке | 26 |
| Материал | ABS HF 650°C |

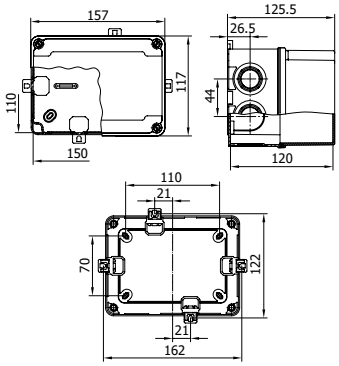

# 40202205

## ТЕРМОПЛАСТИЧНЫЙ КОРПУС

| | |
|---|---|
| Размер (мм) | 110 x 210 x 120 |
| Степень защиты | IP67 |
| Количество в упаковке | 15 |
| Материал | ABS HF 650°C |

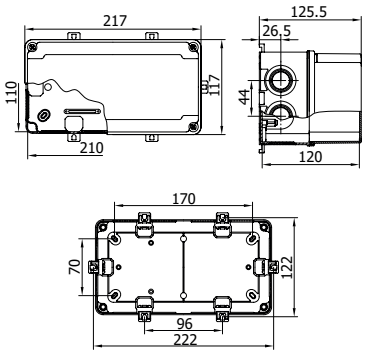

# 40204205

## ТЕРМОПЛАСТИЧНЫЙ КОРПУС

| | |
|---|---|
| Размер (мм) | 140 x 210 x 140 |
| Степень защиты | IP67 |
| Количество в упаковке | 12 |
| Материал | ABS HF 650°C |

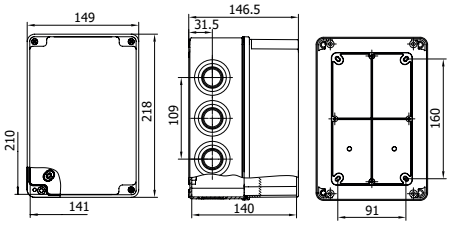

# 40205205

## ТЕРМОПЛАСТИЧНЫЙ КОРПУС

| | |
|---|---|
| Размер (мм) | 210 x 210 x 140 |
| Степень защиты | IP67 |
| Количество в упаковке | 7 |
| Материал | ABS HF 650°C |

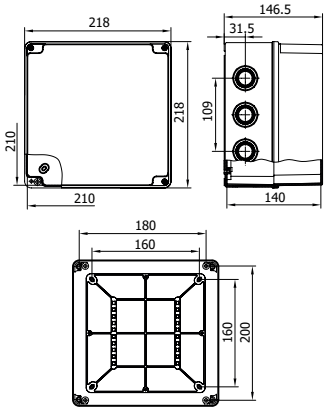

# 40208205

## ТЕРМОПЛАСТИЧНЫЙ КОРПУС

| | |
|---|---|
| Размер (мм) | 190 x 240 x 160 |
| Степень защиты | IP67 |
| Количество в упаковке | 6 |
| Материал | ABS HF 650°C |

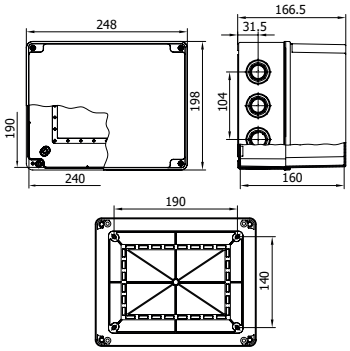

# 40203205

## ТЕРМОПЛАСТИЧНЫЙ КОРПУС

| | |
|---|---|
| Размер (мм) | 210 x 290 x 140 |
| Степень защиты | IP67 |
| Количество в упаковке | 6 |
| Материал | ABS HF 650°C |

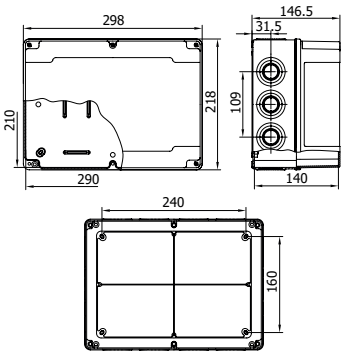

# 40207205

## ТЕРМОПЛАСТИЧНЫЙ КОРПУС

| | |
|---|---|
| Размер (мм) | 290 x 290 x 140 |
| Степень защиты | IP67 |
| Количество в упаковке | 4 |
| Материал | ABS HF 650°C |

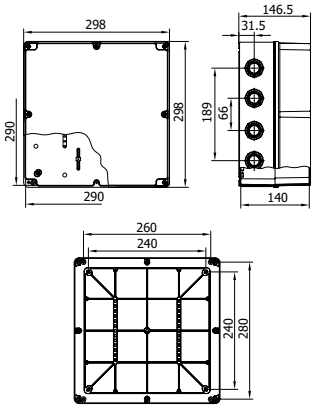

# 40208605

## ТЕРМОПЛАСТИЧНЫЙ КОРПУС

| | |
|---|---|
| Размер (мм) | 210 x 440 x 140 |
| Степень защиты | IP67 |
| Количество в упаковке | 5 |
| Материал | ABS HF 650°C |

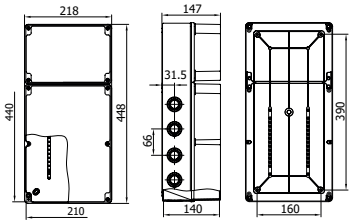

# 40201507

## ТЕРМОПЛАСТИЧНЫЙ КОРПУС

| | |
|---|---|
| Размер (мм) | 110 x 150 x 70 |
| Степень защиты | IP67 |
| Количество в упаковке | 40 |
| Материал (основа) | ABS 650°C |
| Материал (крышка) | PC 750°C |

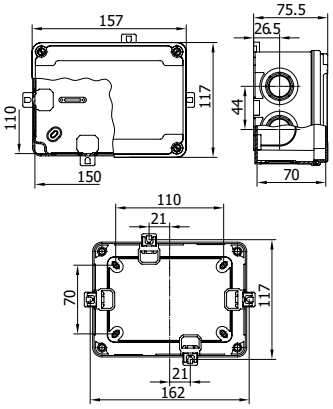

# 40202007

## ТЕРМОПЛАСТИЧНЫЙ КОРПУС

| | |
|---|---|
| Размер (мм) | 110 x 210 x 70 |
| Степень защиты | IP67 |
| Количество в упаковке | 28 |
| Материал (основа) | ABS 650°C |
| Материал (крышка) | PC 750°C |

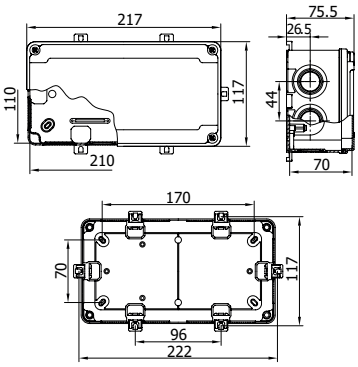

# 40204007

## ТЕРМОПЛАСТИЧНЫЙ КОРПУС

| | |
|---|---|
| Размер (мм) | 140 x 210 x 90 |
| Степень защиты | IP67 |
| Количество в упаковке | 18 |
| Материал (основа) | ABS 650°C |
| Материал (крышка) | PC 750°C |

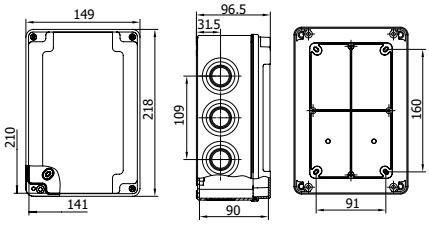

# 40205007

## ТЕРМОПЛАСТИЧНЫЙ КОРПУС

| | |
|---|---|
| Размер (мм) | 210 x 210 x 90 |
| Степень защиты | IP67 |
| Количество в упаковке | 9 |
| Материал (основа) | ABS 650°C |
| Материал (крышка) | PC 750°C |

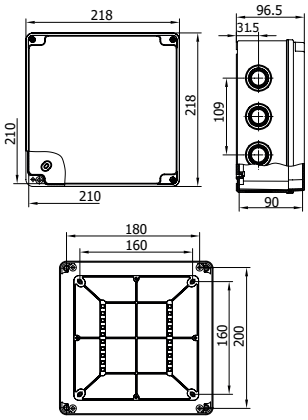

## 40208007
### ТЕРМОПЛАСТИЧНЫЙ КОРПУС

| | |
|---|---|
| Размер (мм) | 190 x 240 x 90 |
| Степень защиты | IP67 |
| Количество в упаковке | 12 |
| Материал (основа) | ABS 650°C |
| Материал (крышка) | PC 750°C |

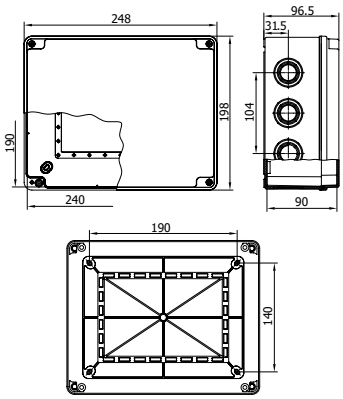

## 40203007
### ТЕРМОПЛАСТИЧНЫЙ КОРПУС

| | |
|---|---|
| Размер (мм) | 210 x 290 x 90 |
| Степень защиты | IP67 |
| Количество в упаковке | 9 |
| Материал (основа) | ABS 650°C |
| Материал (крышка) | PC 750°C |

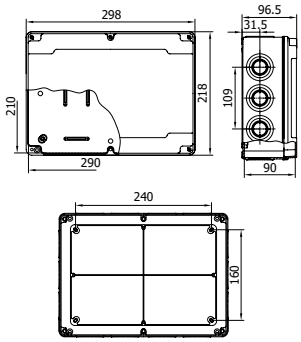


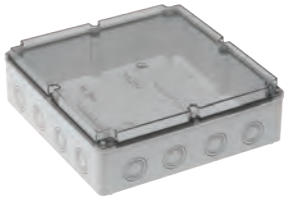

## 40207007
### ТЕРМОПЛАСТИЧНЫЙ КОРПУС

| | |
|---|---|
| Размер (мм) | 290 x 290 x 90 |
| Степень защиты | IP67 |
| Количество в упаковке | 8 |
| Материал (основа) | ABS 650°C |
| Материал (крышка) | PC 750°C |

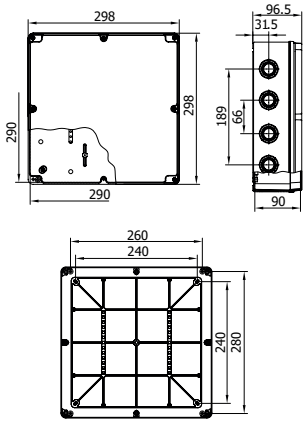

## 40201207
### ТЕРМОПЛАСТИЧНЫЙ КОРПУС

| | |
|---|---|
| Размер (мм) | 110 x 110 x 100 |
| Степень защиты | IP67 |
| Количество в упаковке | 30 |
| Материал (основа) | ABS 650°C |
| Материал (крышка) | PC 750°C |

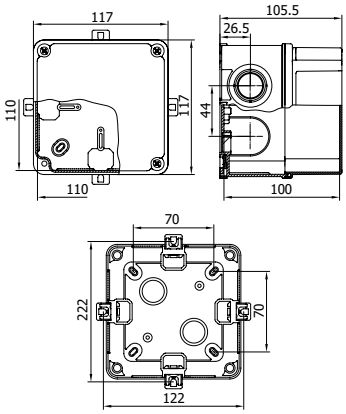

# 40201607
## ТЕРМОПЛАСТИЧНЫЙ КОРПУС

| | |
|---|---|
| Размер (мм) | 110 x 150 x 120 |
| Степень защиты | IP67 |
| Количество в упаковке | 26 |
| Материал (основа) | ABS 650°C |
| Материал (крышка) | PC 750°C |

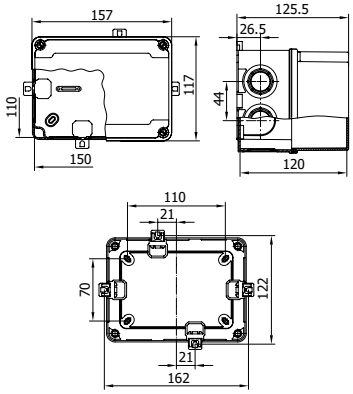

# 40202207
## ТЕРМОПЛАСТИЧНЫЙ КОРПУС

| | |
|---|---|
| Размер (мм) | 110 x 210 x 120 |
| Степень защиты | IP67 |
| Количество в упаковке | 15 |
| Материал (основа) | ABS 650°C |
| Материал (крышка) | PC 750°C |

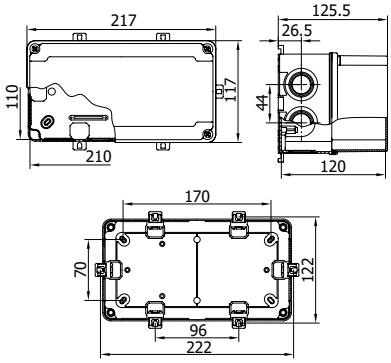

# 40204207
## ТЕРМОПЛАСТИЧНЫЙ КОРПУС

| | |
|---|---|
| Размер (мм) | 140 x 210 x 140 |
| Степень защиты | IP67 |
| Количество в упаковке | 12 |
| Материал (основа) | ABS 650°C |
| Материал (крышка) | PC 750°C |

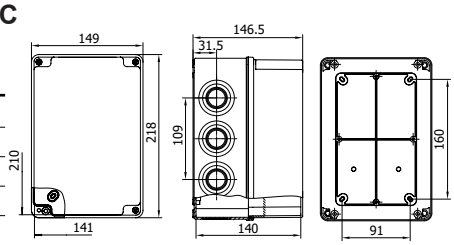


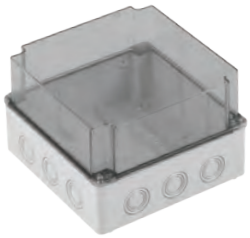

# 40205207
## ТЕРМОПЛАСТИЧНЫЙ КОРПУС

| | |
|---|---|
| Размер (мм) | 210 x 210 x 140 |
| Степень защиты | IP67 |
| Количество в упаковке | 7 |
| Материал (основа) | ABS 650°C |
| Материал (крышка) | PC 750°C |

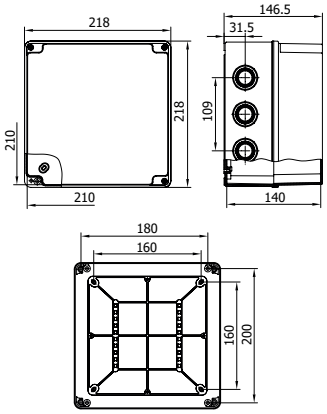

## 40208207
### ТЕРМОПЛАСТИЧНЫЙ КОРПУС

| | |
|---|---|
| Размер (мм) | 190 x 240 x 160 |
| Степень защиты | IP67 |
| Количество в упаковке | 6 |
| Материал (основа) | ABS 650°C |
| Материал (крышка) | PC 750°C |

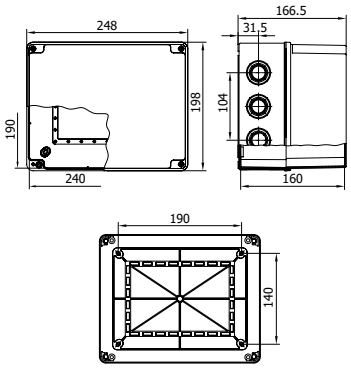

## 40203207
### ТЕРМОПЛАСТИЧНЫЙ КОРПУС

| | |
|---|---|
| Размер (мм) | 210 x 290 x 140 |
| Степень защиты | IP67 |
| Количество в упаковке | 6 |
| Материал (основа) | ABS 650°C |
| Материал (крышка) | PC 750°C |

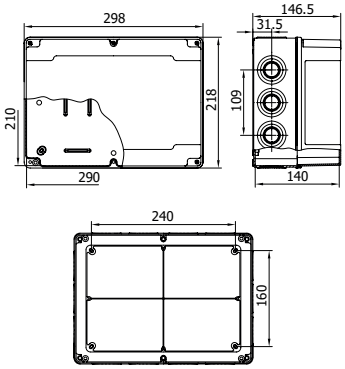

## 40207207
### ТЕРМОПЛАСТИЧНЫЙ КОРПУС

| | |
|---|---|
| Размер (мм) | 290 x 290 x 140 |
| Степень защиты | IP67 |
| Количество в упаковке | 4 |
| Материал (основа) | ABS 650°C |
| Материал (крышка) | PC 750°C |

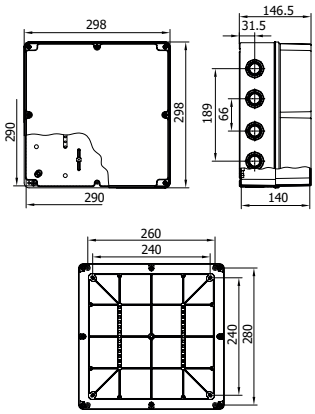

## 40202305
### ТЕРМОПЛАСТИЧНЫЙ КОРПУС ДЛЯ КЛЕММ

| | |
|---|---|
| Размер (мм) | 110 x 210 x 120 |
| Степень защиты | IP67 |
| Количество в упаковке | 15 |
| Материал | ABS HF 650°C |

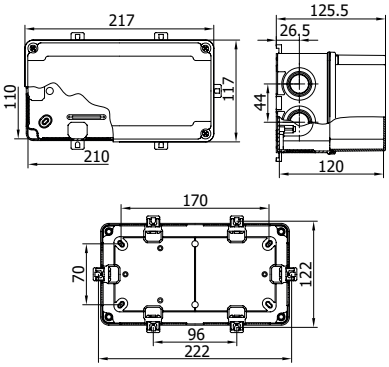

# 40203605

## ТЕРМОПЛАСТИЧНЫЙ КОРПУС ДЛЯ КЛЕММ

| | |
|---|---|
| Размер (мм) | 210 x 290 x 140 |
| Степень защиты | IP67 |
| Количество в упаковке | 6 |
| Материал | ABS HF 650°C |

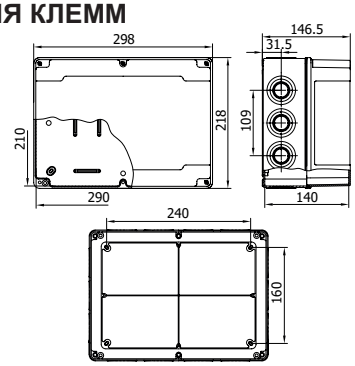

# 40202307

## ТЕРМОПЛАСТИЧНЫЙ КОРПУС ДЛЯ КЛЕММ

| | |
|---|---|
| Размер (мм) | 110 x 210 x 120 |
| Степень защиты | IP67 |
| Количество в упаковке | 15 |
| Материал (основа) | ABS 650°C |
| Материал (крышка) | PC 750°C |

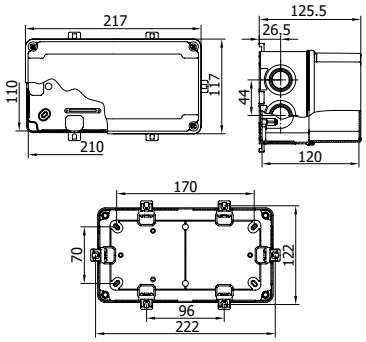


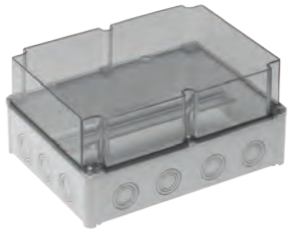

# 40203607

## ТЕРМОПЛАСТИЧНЫЙ КОРПУС ДЛЯ КЛЕММ

| | |
|---|---|
| Размер (мм) | 210 x 290 x 140 |
| Степень защиты | IP67 |
| Количество в упаковке | 6 |
| Материал (основа) | ABS 650°C |
| Материал (крышка) | PC 750°C |

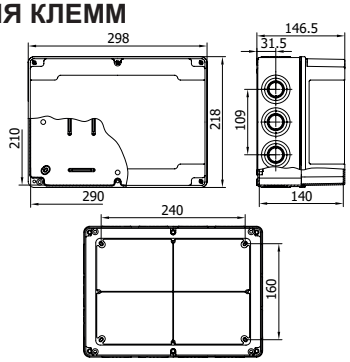

# 40204505

## РАСПРЕДЕЛИТЕЛЬНАЯ КОРОБКА
(10 МОДУЛЕЙ)

| | |
|---|---|
| Размер (мм) | 140 x 210 x 114 |
| Степень защиты | IP66 |
| Количество в упаковке | 15 |
| Материал (основа) | ABS 650°C |
| Материал (крышка) | PC 750°C |

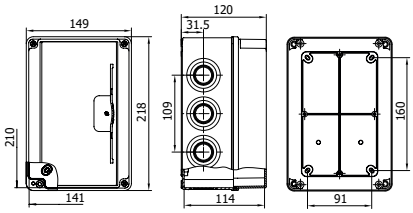

# 40205505

## РАСПРЕДЕЛИТЕЛЬНАЯ КОРОБКА
(2x10 МОДУЛЕЙ)

| | |
|---|---|
| Размер (мм) | 210 x 290 x 114 |
| Степень защиты | IP66 |
| Количество в упаковке | 7 |
| Материал (основа) | ABS HF 650°C |
| Материал (крышка) | PC 750°C |

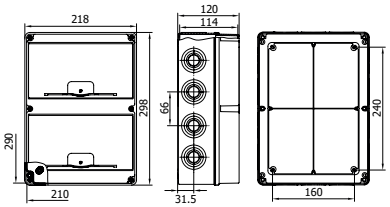

# 40206005

## РАСПРЕДЕЛИТЕЛЬНАЯ КОРОБКА
(14 МОДУЛЕЙ)

| | |
|---|---|
| Размер (мм) | 210 x 290 x 140 |
| Степень защиты | IP66 |
| Количество в упаковке | 6 |
| Материал (основа) | ABS HF 650°C |
| Материал (крышка) | PC 750°C |

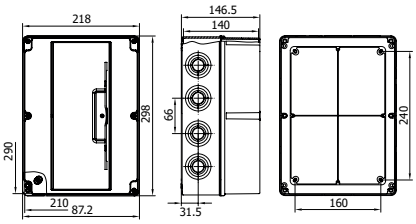

# 40208905

## РАСПРЕДЕЛИТЕЛЬНАЯ КОРОБКА
(3x10 МОДУЛЕЙ)

| | |
|---|---|
| Размер (мм) | 210 x 440 x 114 |
| Степень защиты | IP66 |
| Количество в упаковке | 6 |
| Материал (основа) | ABS HF 650°C |
| Материал (крышка) | PC 750°C |

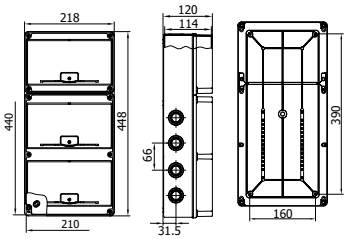

# 3964

## РАСПРЕДЕЛИТЕЛЬНАЯ КОРОБКА
(13 МОДУЛЕЙ)

| | |
|---|---|
| Размер (мм) | 180 x 330 x 150 |
| Степень защиты | IP65 |
| Количество в упаковке | 12 |
| Материал (основа) | ABS HF 650°C |
| Материал (крышка) | PC 750°C |

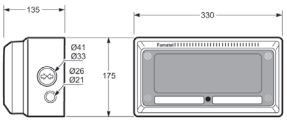


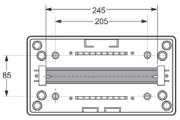

# 3965

**РАСПРЕДЕЛИТЕЛЬНАЯ КОРОБКА**
(2x3 МОДУЛЯ)

| | |
|---|---|
| Размер (мм) | 180 x 330 x 150 |
| Степень защиты | IP65 |
| Количество в упаковке | 12 |
| Материал (основа) | ABS HF 650°C |
| Материал (крышка) | PC 750°C |

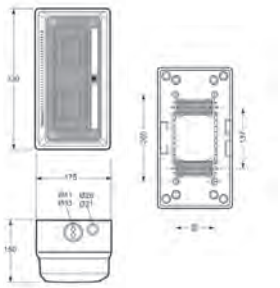

# 3904-T

**РАСПРЕДЕЛИТЕЛЬНАЯ КОРОБКА**
(4 МОДУЛЯ)

| | |
|---|---|
| Размер (мм) | 217 x 141 x 105 |
| Степень защиты | IP65 |
| Количество в упаковке | 32 |
| Материал (основа) | ABS HF 650°C |
| Материал (крышка) | PC 750°C |

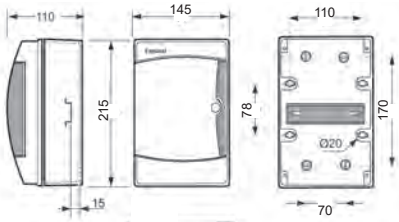

# 3908-T

**РАСПРЕДЕЛИТЕЛЬНАЯ КОРОБКА**
(8 МОДУЛЕЙ)

| | |
|---|---|
| Размер (мм) | 235 x 217 x 105 |
| Степень защиты | IP65 |
| Количество в упаковке | 16 |
| Материал (основа) | ABS HF 650°C |
| Материал (крышка) | PC 750°C |

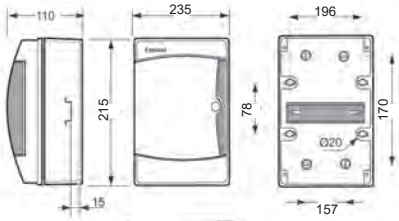

# 3912-T

**РАСПРЕДЕЛИТЕЛЬНАЯ КОРОБКА**
(12 МОДУЛЕЙ)

| | |
|---|---|
| Размер (мм) | 307 x 217 x 105 |
| Степень защиты | IP65 |
| Количество в упаковке | 12 |
| Материал (основа) | ABS HF 650°C |
| Материал (крышка) | PC 750°C |

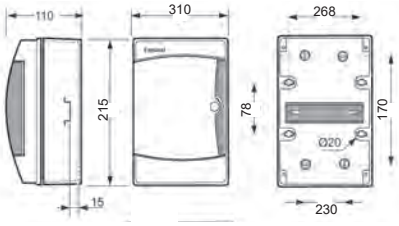

# 3926-T

## РАСПРЕДЕЛИТЕЛЬНАЯ КОРОБКА
(26 МОДУЛЕЙ)

| | |
|---|---|
| Размер (мм) | 307 x 409 x 115 |
| Степень защиты | IP65 |
| Количество в упаковке | 5 |
| Материал (основа) | ABS HF 650°C |
| Материал (крышка) | PC 750°C |

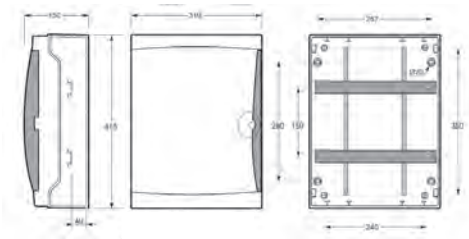

# 3942-T

## РАСПРЕДЕЛИТЕЛЬНАЯ КОРОБКА
(42 МОДУЛЯ)

| | |
|---|---|
| Размер (мм) | 326 x 563 x 150 |
| Степень защиты | IP65 |
| Количество в упаковке | 4 |
| Материал (основа) | ABS HF 650°C |
| Материал (крышка) | PC 750°C |

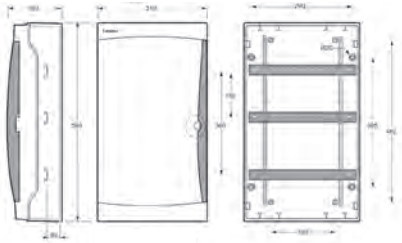

**АБС-пластик или акрилонитрилбутадиенстирол — это аморфный, ударопрочный, непрозрачный термопласт, который широко используется в промышленности. Как следует из названия, термопласт состоит из трех мономерных единиц:**

**Акрилонитрил:** синтетический мономер, производимый из аммиака и пропилена;
**Бутадиен:** мономер, который образуется в качестве побочного продукта вместе с этиленом при **производстве в установках парового крекинга;**
**Стирол:** мономер, полученный дегидрированием этилбензола.

Каждое мономерное звено придает термопласту отдельные свойства. В то время как акрилонитрил способствует его высокой химической и термостойкости, бутадиен увеличивает прочность и ударную вязкость, а стирол предлагает такие свойства, как жесткость и технологичность.

**АБС-пластик** считается очень прочным в конструктивном отношении. Это делает его идеальным выбором для различных областей применения, где требуется прочный и жесткий пластик, устойчивый к внешним ударам. Он широко используется в изделиях: защитные кожухи, кожухи для камер, жесткая упаковка и другие, которые должны быть прочными.

## ФИЗИЧЕСКИЕ СВОЙСТВА АБС-ПЛАСТИКА

**Ниже приведены основные физические свойства АБС-пластика:**

- Высокая ударопрочность;
- Высокая жесткость;
- Термостойкость и химическая стойкость;
- Высокие электроизоляционные свойства;
- Устойчивость к истиранию и пятнам;
- Структурная / размерная стабильность;
- Хорошая поверхностная яркость;
- Свариваемость / формование.

## 20013

- Крепежный
- кронштейн 38x38 мм
- Для Розетки

## 20040

- Крепежный кронштейн
- 60x60 мм

## 20040P

- Крепежный кронштейн
- 56x56 мм

## 20041

- Крепежный кронштейн
- 70x70 мм

## 2034904

- Крепежный кронштейн
- 60x73 мм

## 2001104

- Крепежный кронштейн
- Многофункциональный

## 20196

- Кабельный ввод
- 90x90x50 мм
- Для корпуса из термопластика

## 20058

- Соединительная часть
- PG 29

## 3903

- Соединительная часть
- M 40

## SPTA-12

- Клеммная колодка нейтрали и заземления
- 2x16 mm² + 12x10 mm²

## 1220120

- Клеммная колодка нейтрали и заземления 6-ходовая

## 1220130

- Клеммная колодка нейтрали и заземления 4-ходовая

## 2002707

- Крышка распределительной коробки 110x210x106 мм

## 2003707

- Крышка распределительной коробки 210x290x114 мм

## 2003407

- 
- Крышка распределительной
- коробки 210x290x114 мм

## 3400-B

- Крышка

## 2005405

- Кабельный ввод (серый)
- PG16

○ 2005402
● 2005404

## 2005505

- Кабельный ввод (Серый)
- PG 21

○ 2005502
● 2005504

## 2005605

- Кабельный ввод (серый)
- PG29

○ 2005602
● 2005604